MARGOT

PARIS . 1912

SALLES DE BAINS AUTHENTIQUES

FINITIONS MÉTAL METAL FINISHES

Chrome Brillant
Polished Chrome

Chrome Mat
Matt Chrome

Nickel Brillant
Polished Nickel

Nickel Mat
Matt Nickel

Hard Brass Brillant
Hardbrass

Hard Brass Mat
Matt Hardbrass

Doré Brillant
Polished Gold

Doré Mat
Matt Gold

FINITIONS PATINÉES PATINA FINISHES

Vieux Bronze Brillant
Antique Bronze

Vieux Bronze Mat
Antique Matt Bronze

Vieux Cuivre Brillant
Antique Copper

Vieux Cuivre Mat
Antique Matt Copper

Noir de Bronze Brillant
Black Bronze

Noir de Bronze Mat
Matt Black Bronze

Cuivre Patiné Brillant
Copper Patina

Cuivre Patiné Mat
Matt Copper Patina

Vieux Laiton Brillant
Antique Brass

Vieux Laiton Mat
Antique Matt Brass

Créée en 1912, Margot bénéficie de plus d'un siècle d'expérience dans la création et la fabrication de robinetterie haut de gamme. Son savoir-faire traditionnel et 100% français, confère à ses collections authenticité, élégance et qualité. Forte de son histoire, Margot est imprégnée de l'esprit des principaux styles architecturaux, de l'Art Déco jusqu'à ceux d'aujourd'hui. Sa gamme offre désormais des ensembles complets de salles de bains : Robinetterie et accessoires, mais également un panel d'équipements sanitaires tel que lavabos, vasques et baignoires.

Founded in 1912, Margot has over a century of experience in the design and manufacture of high-end fittings. Its traditional and 100% French know-how brings to its collections authenticity, elegance and quality. With a strong history, Margot is imbued with the spirit of the main architectural styles, from Art Deco to the latest styles. From now on, its range offers complete bathroom sets: Taps, accessories but also a range of sanitary equipment such as washbasins, basins and bathtubs.

THE EXCELLENCE OF FRENCH SAVOIR-FAIRE • ENTREPRISE DU PATRIMOINE VIVANT • EPV

Maîtres Robinetiers de France S.A.S

ATELIER / WORKSHOP
213 BOULEVARD VOLTAIRE, 80100 ABBEVILLE, FRANCE
+33 (0) 3 22 23 24 25

CONTACT
contact@margot.fr
www.margot.fr

SÉRIE 1900

POLO

THÉTIS

THÉTIS

CIRCÉ

STAR À MANETTES TRADITION
BY CRISTAL&BRONZE

ORSAY

PALACE

JOSÉPHINE

DOME

AQUILA

PALM BEACH

MANDOLINE

BROOKLYN

SOHO

SKY METAL
BY serdaneli

ALLIANCE
BY CRISTAL&BRONZE

ZEN

ZEN

QUARTZ

QUARTZ

ONYX

INDUSTRY

INDUSTRY

CUISINE

CHAUD
FROID

3/4

SANITAIRE

NORMANDY

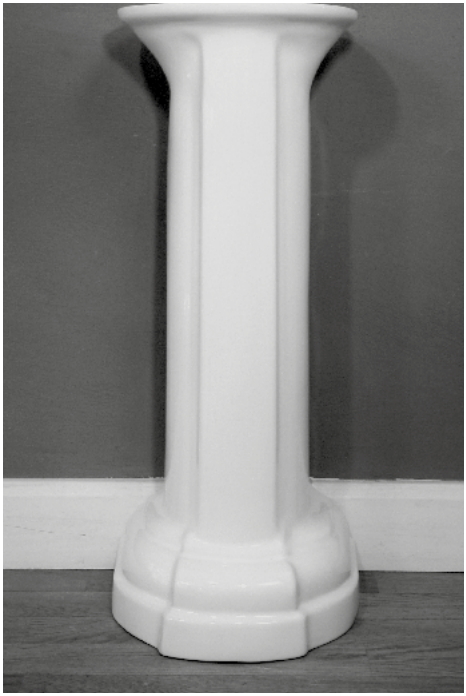

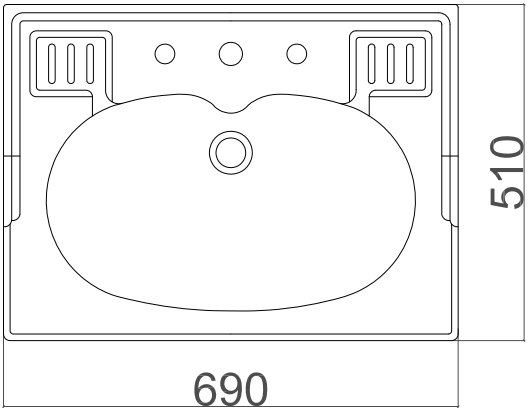
510
690

LE TREPORT

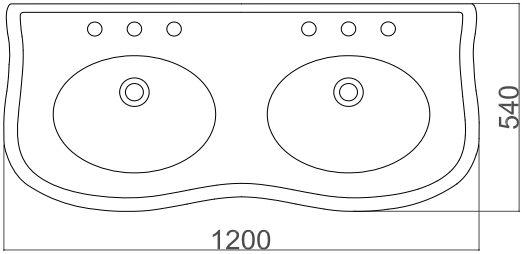
540
1200

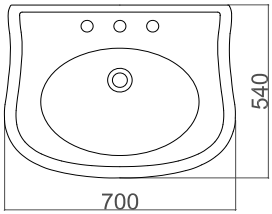
540
700

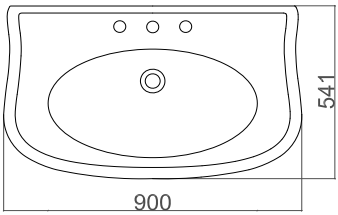
541
900

VICTORIAN

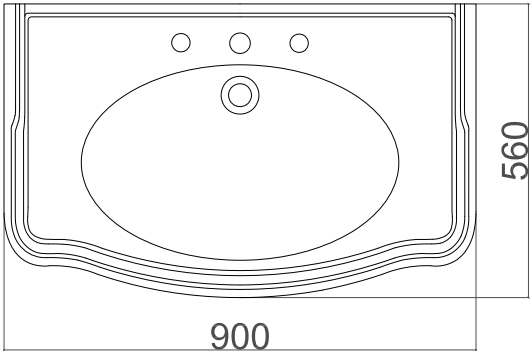
560
900

PICARDY

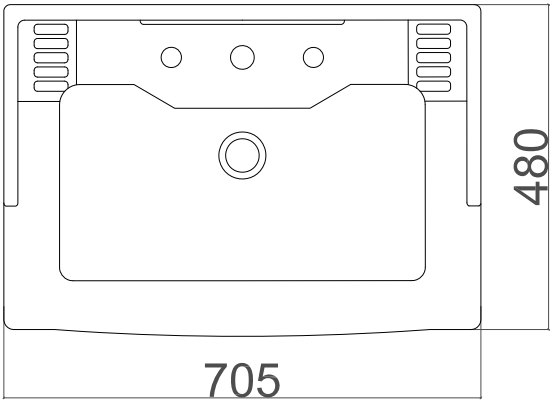
480
705

EDWARD

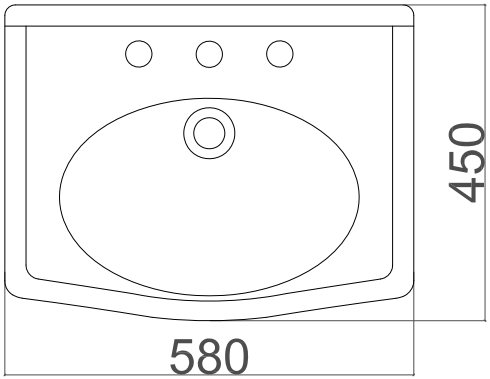
450
580

INDUSTRY

SWING

BAIGNOIRES EN FONTE TRADITION

WC TRADITION

LAVE-MAINS

VASQUES

MARGOT.FR

MARGOT

PARIS . 1912

FABRIQUANT FRANÇAIS

FRENCH MANUFACTURER